Installation für Türstation & E-Schloss

WEEE-Reg.-Nr. DE 61167645

Teile und Funktionen

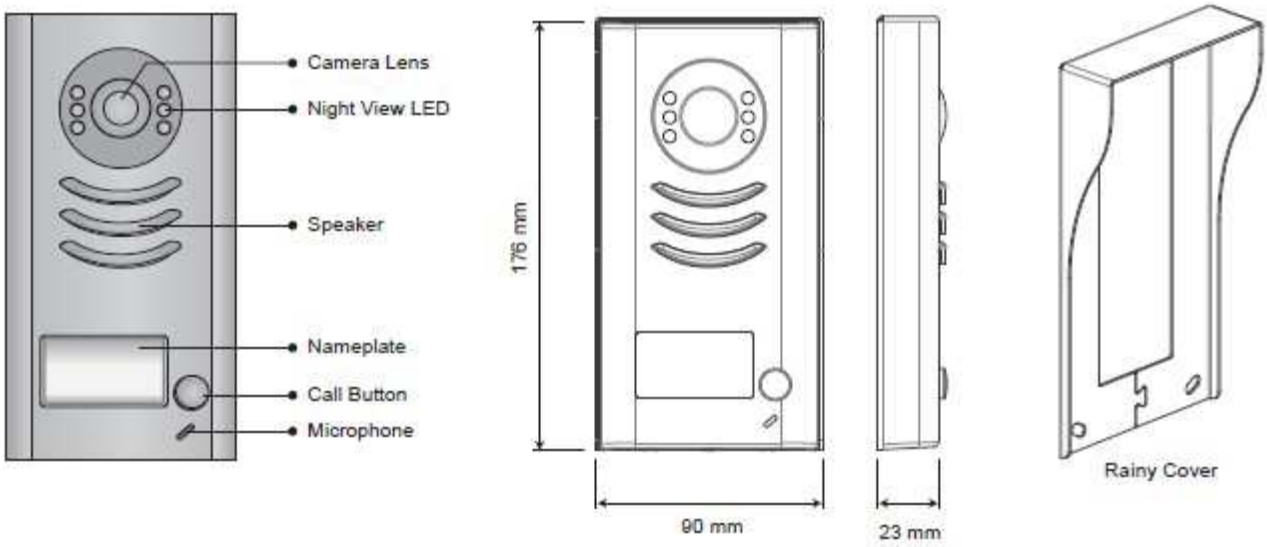

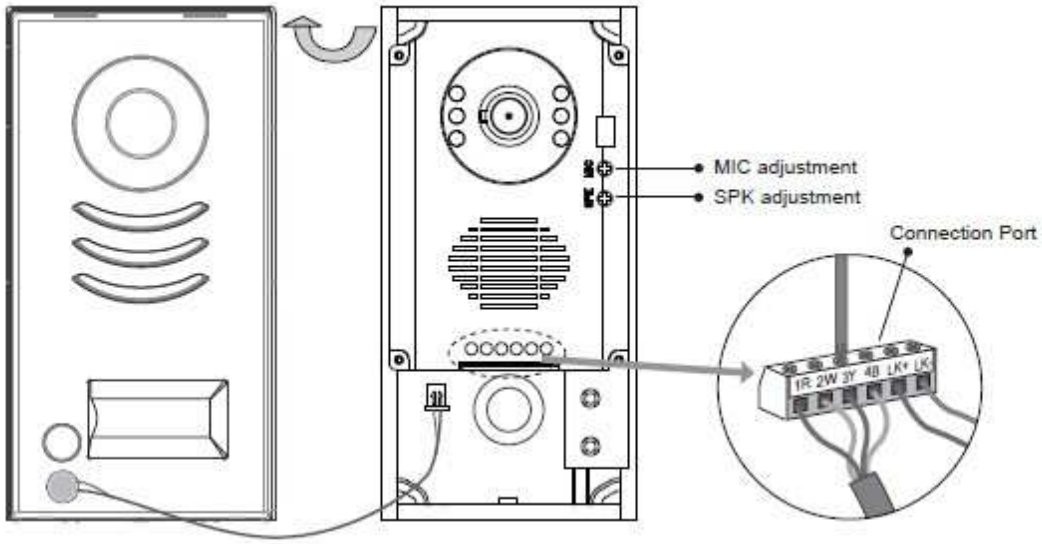

Anschlüsse an der Außenstation und deren Funktion

Pinbelegung der Anschlüsse 10 und 11 (Anschluss zur Türstation)

- **1R Power positive (+)**
- **2W Power negative (-)**
- **3Y Bild Signal4B (Videosignal)**
- **4 B Audio Signal**

Mic adjustment = Einstellung der Mikrofon Empfindlichkeit (gerade bei Rückkopplungen hier reduzieren)
SPK adjustment = Einstellung der Lautstärke an der Außenstation (bei Rückkopplungen hier reduzieren)

Montage der Station ohne Regenschutz

Bitte verwenden Sie diese Art der Befestigung nur wenn Ihre Anlage geschützt vor jedweden Witterungseinflüssen ist. Die optimale Montagehöhe für die Station ist 160-165 cm . Der Winkel des Kameramoduls lässt sich mittels Schlitzschraubendreher anstellen

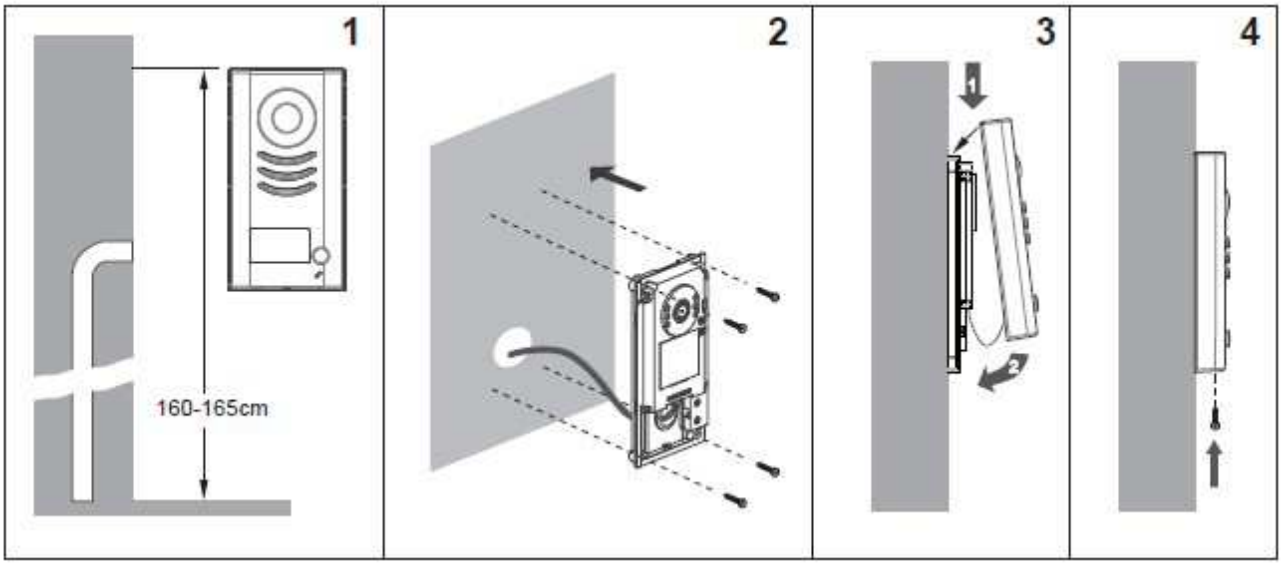

Montage mit Regenschutz

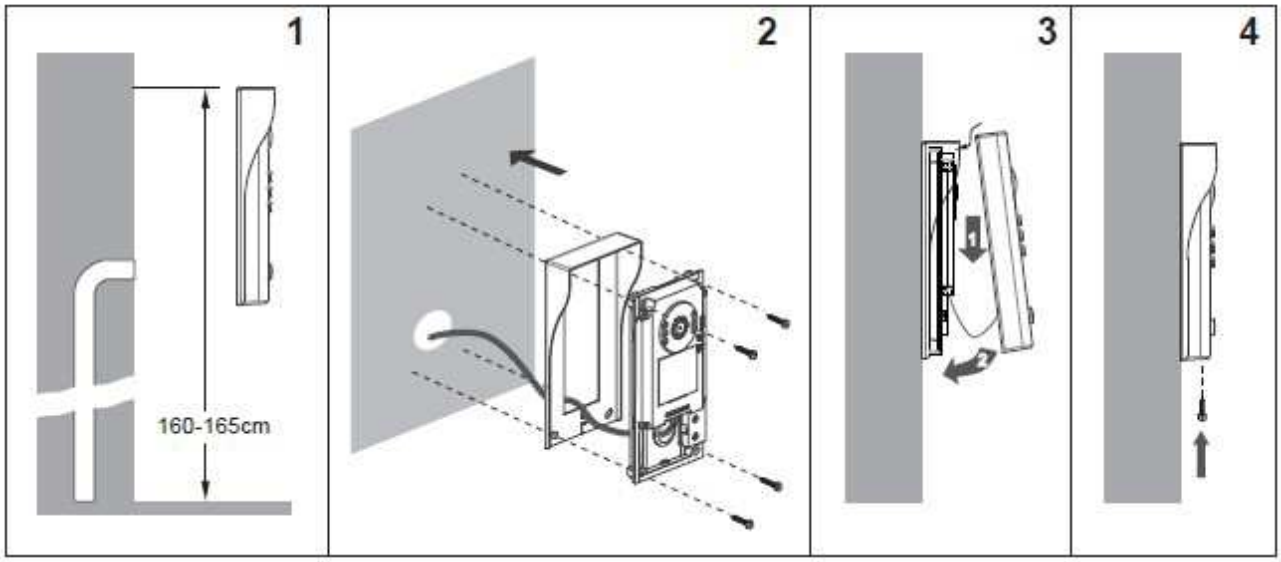

Winkel des Kameramoduls verstellen

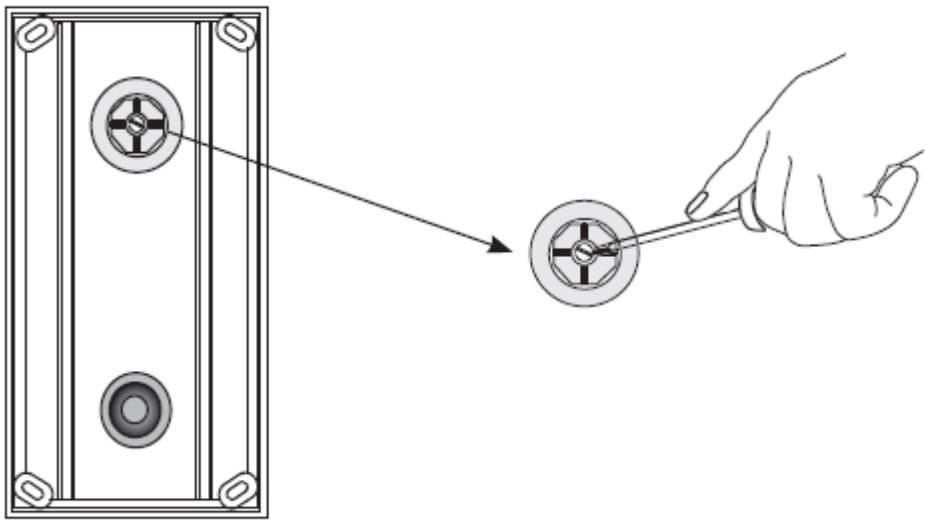

Basis Verbindung

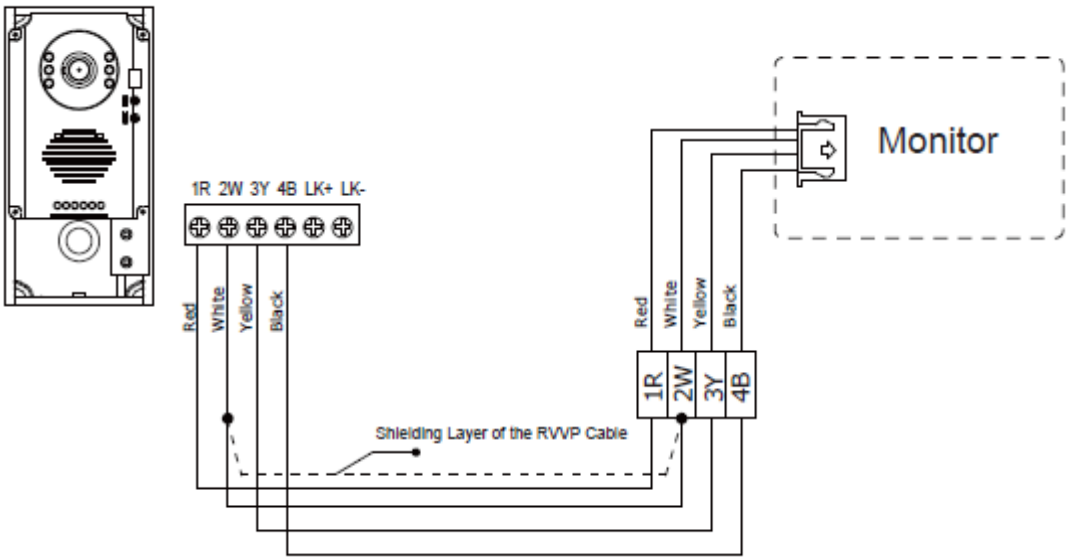

Anschlussmöglichkeiten des Türöffners

Verbindung mit externer Versorgung (max 24 V DC/VC 3A)

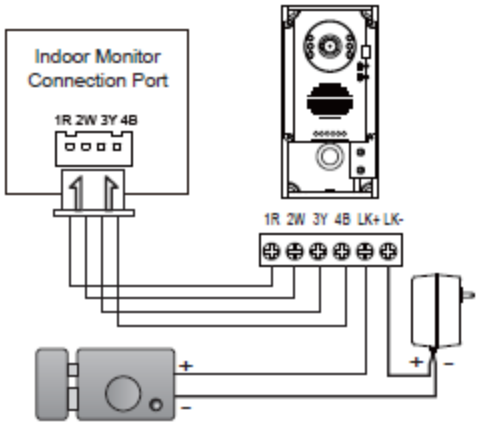

Empfohlene Anschlussvariante!!

Bei Verwendung dieser Anschlussmöglichkeit können Sie während den Gespräch die Türöffnerfunktion bedienen . (die Verbindung wird gehalten).

Der potentialfreie Kontakt (Relais) des Schlosses kann mit mit maximal 24 V DC oder VC und 3 A betrieben werden .

Achtung bei Verwendung des Trafos PS4 16 V DC haben Sie nicht das typische Türöffner Geräusch das dieser Trafo DC (Gleichstrom) ausgibt . Sie hören nur ein „klick“ wenn der Magnet des Öffners anzieht . Die Öffnungsdauer können Sie je nach Monitor im Menü Setup einstellen .

Verbindung der Türstation mit Interner Versorgung des Türöffners

Diese Funktion sollten Sie nur verwenden wenn Ihr Türöffner eine Leistungsaufnahme von 12 V und max 250 mA hat , da sonst die Versorgungsspannung über den Monitor nicht ausreichen ist . Achtung bei dieser Verbindungsmöglichkeit müssen Sie den Jumper JP-LK am Monitor ziehen . Der Monitor schaltet beim betätigen der Schlossfunktion sofort aus um den Türöffner mit ausreichend Leistung zu versorgen .

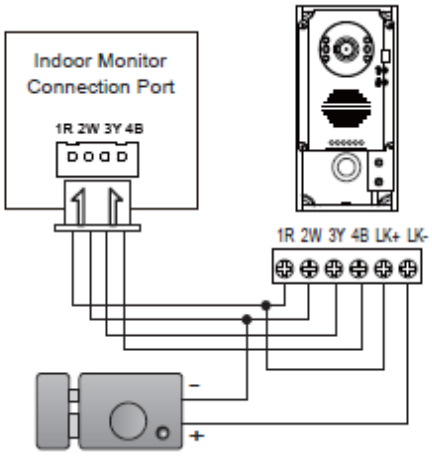

Technische Daten

Stromversorgung : DC 10~12V (Internal Power supply)
Verbrauch : 200mA im Arbeitszustand /ohne Türöffner
Standby Verbrauch : 1W in Standby,
Videoausgang: 75Ohm, 1Vp-p, CCIR standard (unless specified)
Kamera 76 degree, CCD camera mit 6 LED
Arbeitstemperatur :-10ºC ~ 40ºC

Gefahr Hinweise
Achtung:
Arbeiten am 230V Stromnetz dürfen nur von Fachleuten durchgeführt werden bitte beauftragen Sie einen Elektrofachmann mit dem Anschluss des Hutschienennetzadapters . Es besteht Lebensgefahr !

Beachten Sie bitte:

Entsorgen sie das Produkt am Ende seiner Lebensdauer, gemäß den geltenden gesetzlichen Vorschriften. Sie können das Produkt an jeder Kommunalen Sammelstelle für Altgeräte unentgeltlich zur Umwelt und Fachgerechten abgeben .

Hinweise nach der Batterieverordnung

Im Zusammenhang mit dem Vertrieb von Batterien oder Akkus oder mit der Lieferung von Geräten, die Batterien oder Akkus enthalten, ist der Verkäufer verpflichtet, Sie gemäß der Batterieverordnung auf folgendes hinzuweisen:
Batterien dürfen nicht in den Hausmüll gegeben werden. Sie sind zur Rückgabe gebrauchter Batterien als Endverbraucher gesetzlich verpflichtet. Sie können Batterien nach Gebrauch in der Verkaufsstelle oder in Ihrer unmittelbaren Nähe (z.B. in

Kommunalen Sammelstellen oder im Handel) unentgeltlich zurückgeben. Weiter können Sie Batterien auch per Post an den Verkäufer zurücksenden.
Der Verkäufer erstattet Ihnen auf jeden Fall das Briefporto für den Rückversand Ihrer Altbatterie.
Batterien oder Akkus, die Schadstoffe enthalten, sind mit dem Symbol einer durchgekreuzten Mülltonne wie folgt gekennzeichnet:

Pb = Batterie enthält Blei
Cd = Batterie enthält Cadmium
Hg = Batterie enthält Quecksilber

SCHICK HANDEL®

Ron Schick Effective-Security-Solutions
Schick-Handel ® Max-Klinger-Strasse 2
04425 Taucha Germany
WEEE-Reg.-Nr.DE61167645
GLN: AT9008391487753

Made in China

RoHS

Support:
www.schick-handel.de